TOS ZNOJMO ®

1 INFORMACE O VÝROBKU

TOS Znojmo, akciová společnost, tradiční výrobce a dodavatel, nabízí průmyslové převodovky s novým designem, vysokou užitnou hodnotou a spolehlivostí pod typovým označením TNC.
Bloková litinová skříň se vyznačuje vysokou tuhostí. V základním provedení jsou převodovky dodávky v odstínu RAL 5021.
Jemné odstupňování převodů umožňuje přesnou volbu požadovaných výstupních otáček.

INFORMATION ABOUT PRODUCT

TOS Znojmo, Joint-Stock Co., a traditional producer and supplier, offers industrial gearboxes of a new design, high use value and reliability, type identification TNC.
The block casing is characterised by high stiffness and low weight. The basic version are varnished with RAL 5021. Smooth gear ratio spacing allows precise choice of required output speed.

INFORMATIONEN ZUM PRODUKT

TOS Znojmo, Aktiengesellschaft, traditioneller Hersteller und Lieferant, bietet Industriegetriebe mit neuem Design, großem Gebrauchswert und Zuverlässigkeit unter der Typenbezeichnung TNC an.
Die Konzeption des Blockschrankes bezeichnet sich durch hohe Steifigkeit und klein Gewicht. In der Grundausführung sind die Lieferungen mit Farbton RAL 5021 lackiert.
Eine feine Abstufung ermöglicht genaue Wahl der verlangten Ausgangsdrehzahl.

2 TYPOVÉ OZNAČENÍ VÝROBKU

Převodovka je jednoznačně určena typovým označením. V objednávce je proto nutné uvádět úplné označení číselným kódem dle uvedeného vzoru.

TYPE IDENTIFICATION OF THE PRODUCT

The gearbox is explicitly identified with its type – numerical code in compliance with the example presented.

TYPENBEZEICHNUNG DES PRODUKTES

Das Getriebe wird eindeutig durch die Typenbezeichnung bestimmt – Nummercode gemäß aufgeführtem Muster.

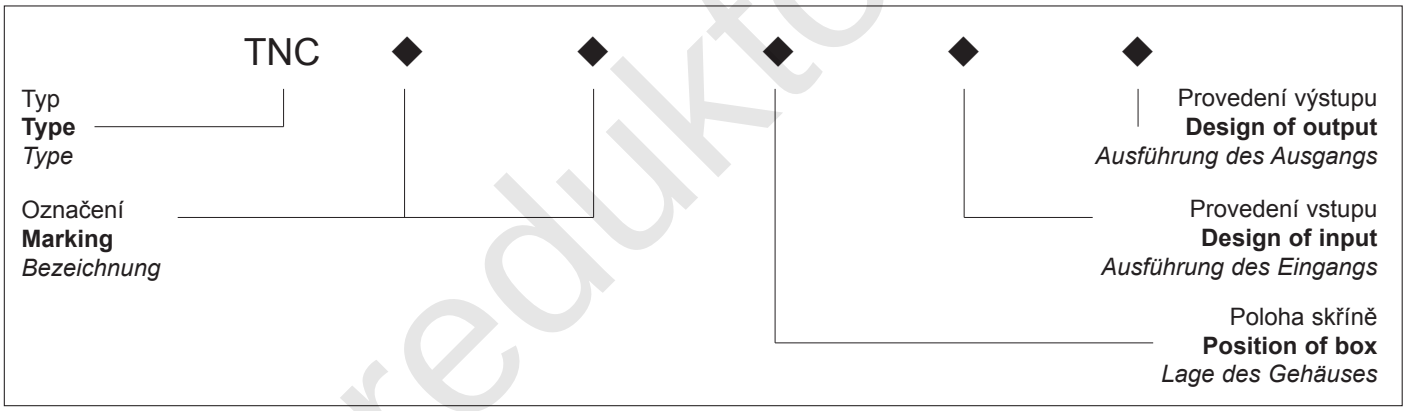

• **Typ:** TNC označení plochých převodovek s dutou hřídelí vyráběných v TOS ZNOJMO.

• **Označení:** je dáno velikostí 1 – 6 tabulka 2.1 a počtem převodových stupňů dle tabulky 6.1.

• **Type:** **TNC marking of flat gearboxes with hollow shaft manufactured in TOS ZNOJMO.**

• **Marking:** **it is given by size 1–6, Table 2.1 and number of speed gears as shown in Tab. 6.1.**

• **Type:** *TNC ist die Bezeichnung der in TOS ZNOJMO hergestellten Flachgetriebe mit einer Hohlwelle.*

• **Bezeichnung:** *wird durch die Grösse 1 – 5 Tabelle 2.1 und durch die Anzahl der Getriebestufen gemäß Tab. 6.1 gegeben.*

www.reduktor-mex.cz

Tabulka / **Table** / *Tabelle* 2.1

Velikost **Size** *Grösse*	Dvoustupňové (TNC _2) **Two-stage gearboxes** (TNC _2) *Zweistufiges* (TNC _2)		Třístupňové (TNC _3) **Three-stage gearboxes** (TNC _3) *Dreistufiges* (TNC _3)		∅ dutého výstupního hřídele **∅ of hollow output shaft** *∅ Hohlausgangswelle*
	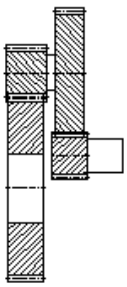	označení **marking** *Bezeichnung*	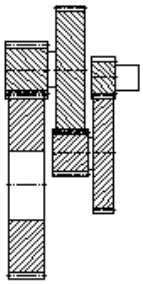	označení **marking** *Bezeichnung*	
TNC 1_		1 2		1 3	30
TNC 2_		2 2		2 3	35
TNC 3_		3 2		3 3	40
TNC 4_		4 2		4 3	50
TNC 5_		5 2		5 3	60
TNC 6_		6 2		6 3	70

• Poloha skříně:
Tvar a provedení převodové skříně umožňuje použití převodovky v různých provozních polohách, zobrazených v tabulce 2.2. Polohu udávají kódová čísla 1 – 7.

• Position of box:
The shape and design of gearbox make it possible to use the gearbox under various operation positions as shown in Tab. 2.2. The position is given by code numbers 1 – 7.

• Lage des Gehäuses:
Die Bauform und die Ausführung des Getriebegehäuses ermöglicht die Verwendung des Getriebes in verschiedenen Arbeitslagen, die in der Tabelle 2.2 dargestellt sind. Die Lage wird mittels der Codenummer 1 – 7 gegeben.

Tabulka / **Table** / *Tabelle* 2.2

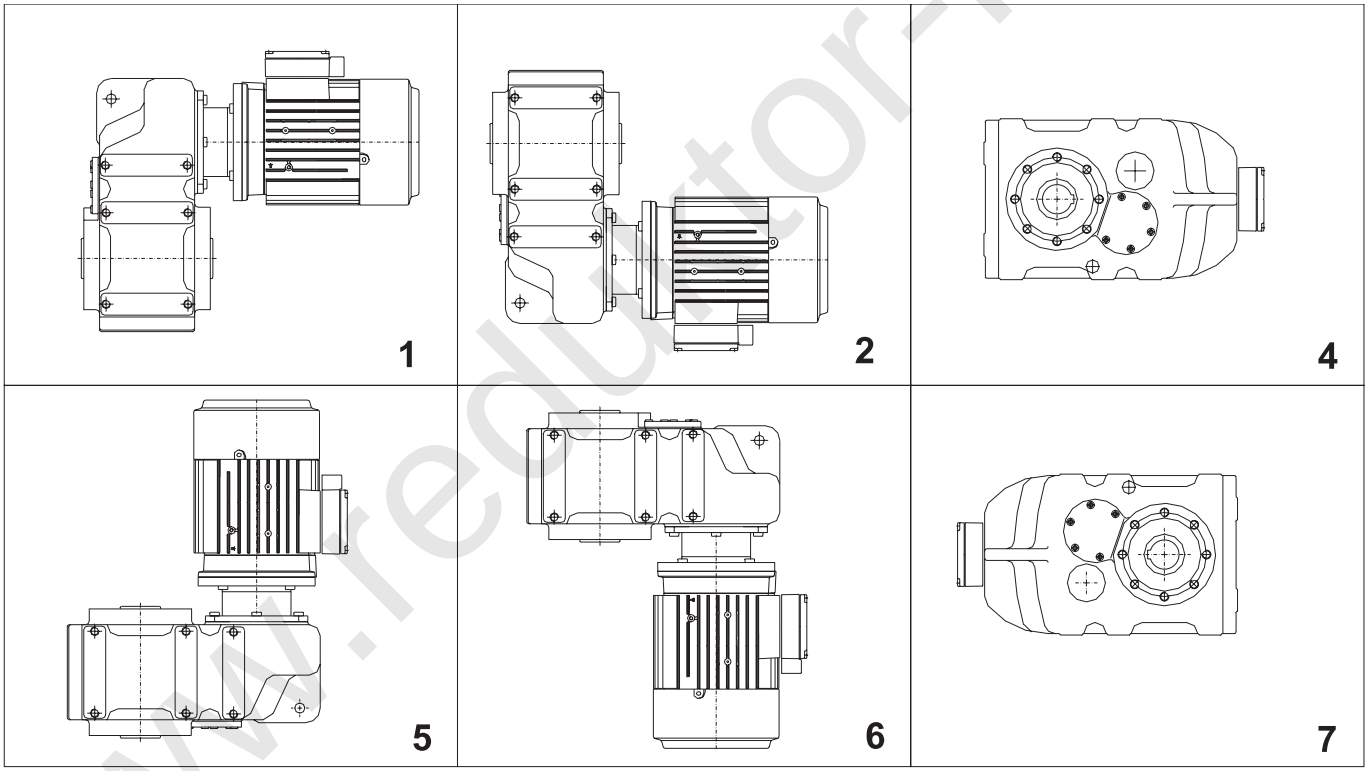

• Provedení vstupu:
1. Čep
2. s osazeným elektromotorem
3. bez osazeného elektromotoru s přírubou IM 3641 FT** (IM B14 FT**) – menší příruba B14 A
4. bez osazeného elektromotoru s přírubou IM 3641 FT** (IM B14 FT**) – větší příruba B14 B
5. bez osazeného elektromotoru s přírubou IM 3041 (IM B5)
Rozměry přírub a jejich kombinace s převodovkou udává tabulka 8.2 a 8.4.

• Input design:
1. pin
2. with mounted electric motor
3. without mounted electric motor with flange IM 3641 FT (IM B14 FT**) – smaller flange B14 A**
4. without mounted electric motor with flange IM 3641 FT (IM B14 FT**) – greater flange B14 B**
5. without mounted electric motor with flange IM 3041 (IM B5).
Dimensions of flanges and their combinations with gearbox is shown in tables 8.2 and 8.4.

• Ausführung des Eingangs:
1. Bolzen
2. mit bestücktem Elektromotor
*3. ohne den bestückten Elektromotor mit dem Flansch IM 3641 FT** (IM B14 FT**) – kleiner Flansch B14 A*
*4. ohne den bestückten Motor mit dem Flansch IM 3641 FT** (IM B14 FT**) – grösser Flansch B14 B*
5. ohne den bestückten Elektromotor mit dem Flansch IM 3041 (IM B5)
Die Flanschabmessungen und ihre Kombinationen mit einem Getriebe gibt die Tabelle 8.2 und 8.4 an.

www.redukt-or-nox.ru

• Provedení výstupu:
1. výstup bez upevňovací příruby
2. výstup s přírubou dle tabulky 7.1

• Output design:
1. output without fastening flange
2. output with flange, as shown in table 7.1

• Ausführung des Ausganges:
1. Ausgang ohne Befestigungsflanch
2. Ausgang mit Flansch gemäß der Tabelle 7.1

Převod i: dle jednotlivých typů určených v tabulce výkonů
Typové označení elektromotoru a je-ho výkon P1: dle tabulky 8.1. Nebo výkon elektromotoru P1 dle tabulky 6.1.

Ratio i: according to individual types specified in table of power outputs
Type of electric motor and its power output P1: see table 8.1; or electric motor output P1 as shown in table 6.1.

Übersetzung i: *gemäß einzelner Typen, die in der Leistungstabelle bestimmt sind*
Typenbezeichnung des Elektromotors und seine Leistung P1: *gemäß der Tabelle 8.1. Oder die Leistung des Elektromotors gemäß der Tabelle 6.1.*

Příklad určení typu / **Example of type identification** / *Beispiel für die Typenbezeichnung*

a) Plochá převodovka . . . . . TNC ◆ ◆ ◆ ◆ ◆
Flat gearbox
Flachgetriebe

b) Velikost převodovky 3 . . . . . TNC 3 ◆ ◆ ◆ ◆
Gearbox size 3
Getriebegrösse 3

c) Dvoustupňový převod . . . . . TNC 3 2 ◆ ◆ ◆
Two-stage gearing
Zweistufige Übersetzung

d) Vodorovná poloha osy hřídele, motor nahoře . . . . . TNC 3 2 1 ◆ ◆
Horizontal position of shaft axis, motor up
Waagerechte Lage der Wellenachse, Motor oben

e) S elektromotorem . . . . . TNC 3 2 1 2 ◆
With electric motor
Mit Elektromotor

f) Bez upevňovací příruby na výstupu . . . . . TNC 3 2 1 2 1
Without fastening flange on output
Ohne Befestigungsflansch am Ausgang

g) Převod . . . . . i = 11,4
Gearing
Übersetzung

h) Typové označení elektromotoru a výkon: Typ 90L, 4 pólový, výkon 1,5 kW . . . . . 90L 4, 1,5 kW
Type of electric motor and power output: Type 90L, 4-pole, output 1.5 kW
Typenbezeichnung des Elektromotors und Leistung: Typ 90L, 4 pol., Leistung 1,5 kW

Doplňující požadavky je možno uvádět v objednacím listu.
Správnost volby parametrů převodovky lze ověřit dle kapitoly 4 – Návrh velikosti převodovky.

Additional requirements should be stated in the order form.
Correct parameters of gearbox could be verified according to chapter 4 – Design of gearbox size.

Die Ergänzungsforderungen sind im Bestellschein anzugeben.
Die Richtigkeit der Wahl des Getriebeparameters ist gemäß Kapitel 4 – Entwurf der Getriebegrösse zu prüfen.

3 MONTÁŽNÍ PROVEDENÍ

Čelní převodovky jsou dodávány v provedení TNC s dutou vstupní hřídelí, upravené pro montáž elektromotorů v rozměrech podle IEC.
Pokud je požadováno provedení TNC bez osazeného motoru, je nutné do objednávky uvést průměr hřídele elektromotoru a rozměr příruby (průměr roztečné kružnice upevňovacích otvorů). Při volbě motoru odkazujeme uživatele na kapitolu „Elektromotory“ kde jsou uvedeny kombinace výkonu, otáček, výšky osy podle IEC a další rozměry elektromotorů. Podrobné informace o elektromotorech získáte ze samostatného katalogu výrobce elektromotorů.

ASSEMBLY

The spur gearboxes are supplied in TNC design with hollow input shaft modified for assembly of electric motors according to IEC.
When TNC design without mounted motor is required, the order form should state the diameter of electric motor shaft and flange dimensions as well (diameter of pitch circle of fastening holes). When choosing an electric motor, the user is directed to chapter “Electric motors“ where he could find combinations of power output, speed, height of axis by IEC and other values of electric motors. Detailed information about electric motors can be obtained from a catalogue of electric motors manufacturer.

MONTAGEAFÜHRUNG

Die Stirngetriebe sind in der Ausführung TNC mit einer Eingangshohlwelle geliefert, die für die Montage der Elektromotoren in Abmessungen gemäß der Norm IEC vorbereitet sind. Falls die Ausführung TNC ohne den bestückten Motor verlangt wird, ist es notwendig den Durchmesser der Elektromotorwelle und die Flanschabmessung (Durchmesser des Teilungsdurchmessers der Befestigungslöcher) in die Bestellung anzuführen. Bei der Wahl des Motors verweisen wir den Benutzer auf das Kapitel „Elektromotoren“, wo die Kombinationen Leistung, Höhen, Achsenhöhen gemäß der Norm IEC und weitere Abmessungen der Elektromotoren angeführt sind. Die genaueren Informationen hinsichtlich der Elektromotoren sind aus einem selbständigen Katalog des Herstellers der Elektromotoren zu gewinnen.

www.reduktor-mex.ru